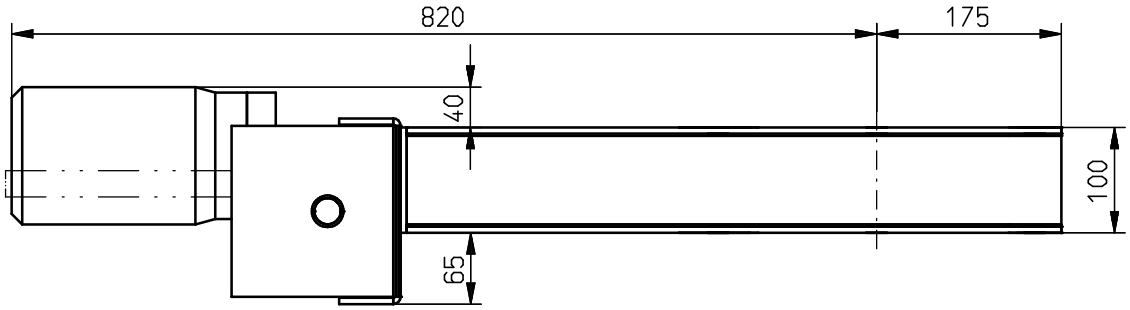

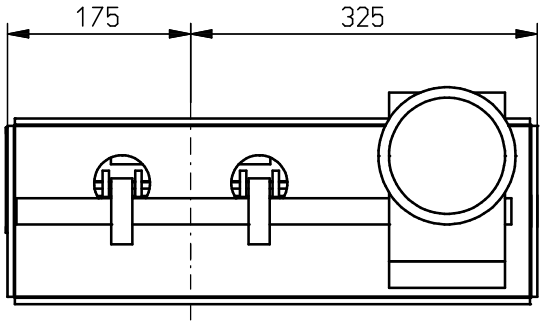

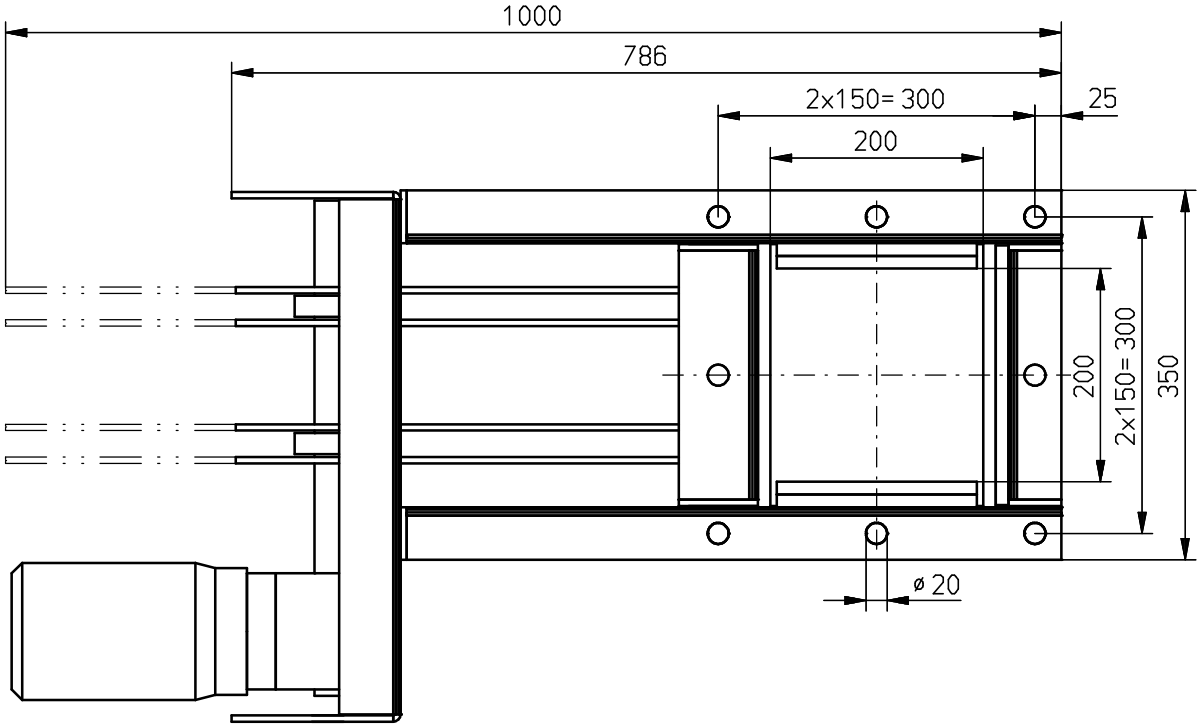

Für diese technische Unterlagen behalten wir uns alle Rechte vor				Freimaßtoleranz nach DIN 7168 - mittel			Maßstab 1:5	Gewicht
				98	Datum	Name	Doppelflansch Abdichtschieber	
				Bearb.	20.10	I.H.		
				Gepr.				
				Norm				
				CAD:	2840			
				WOHWA Waagenbau 74629 Pfedelbach			DXF 03.22-1.53	Blatt Bl.
Zust.	Änderung	Datum	Name	Urspr.			Ers. f.:	Ers. d.: